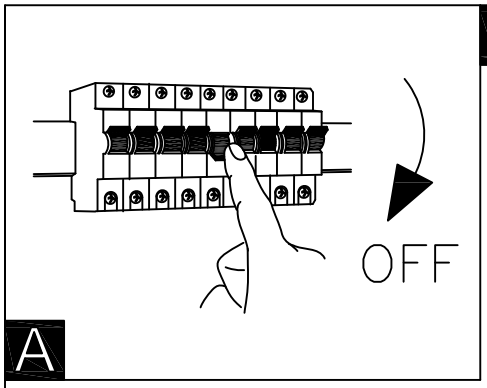

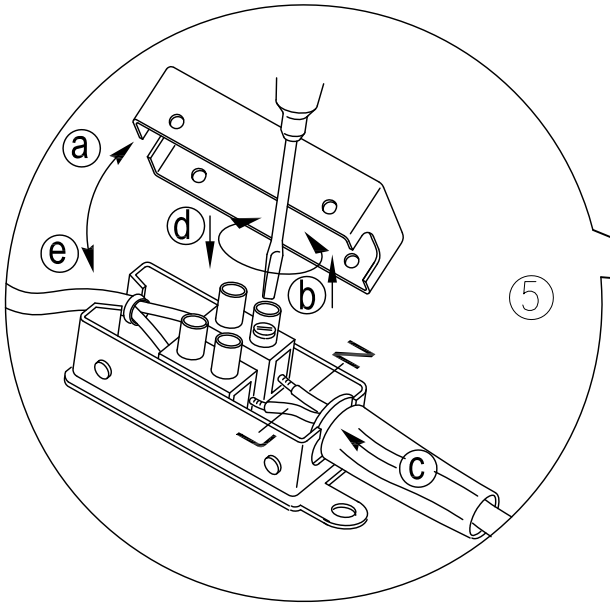

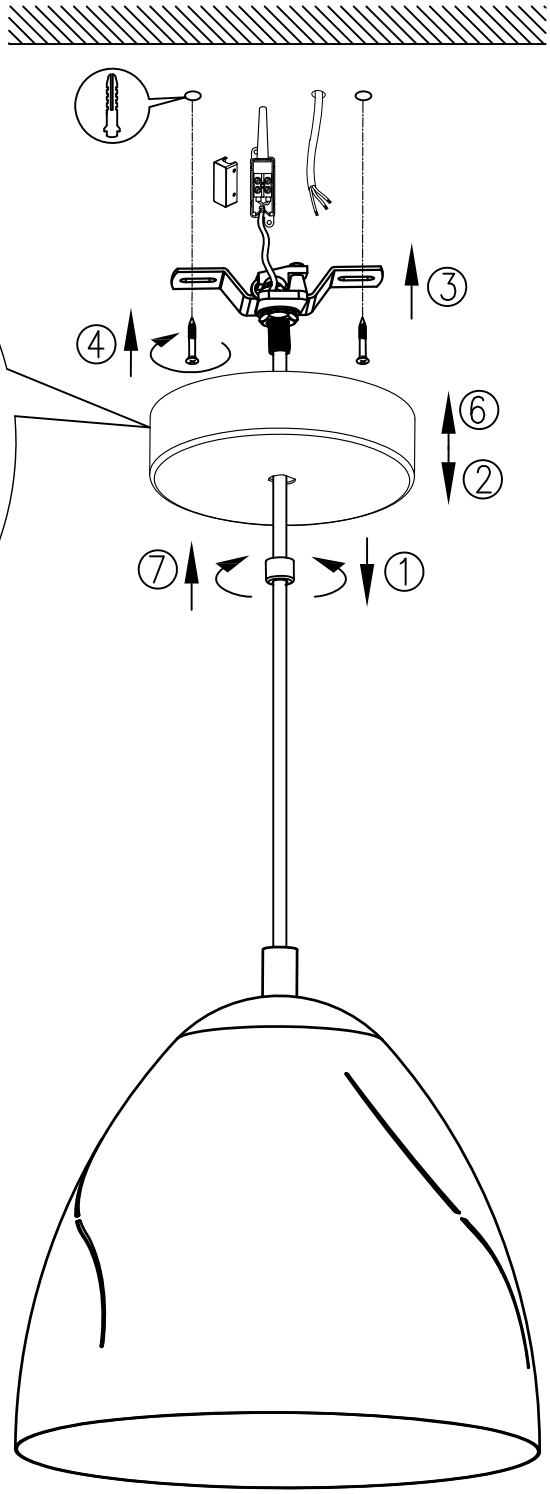

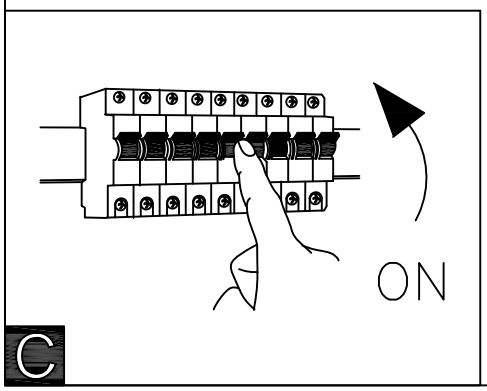

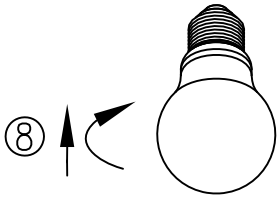

BLA49093
www.eglo.com