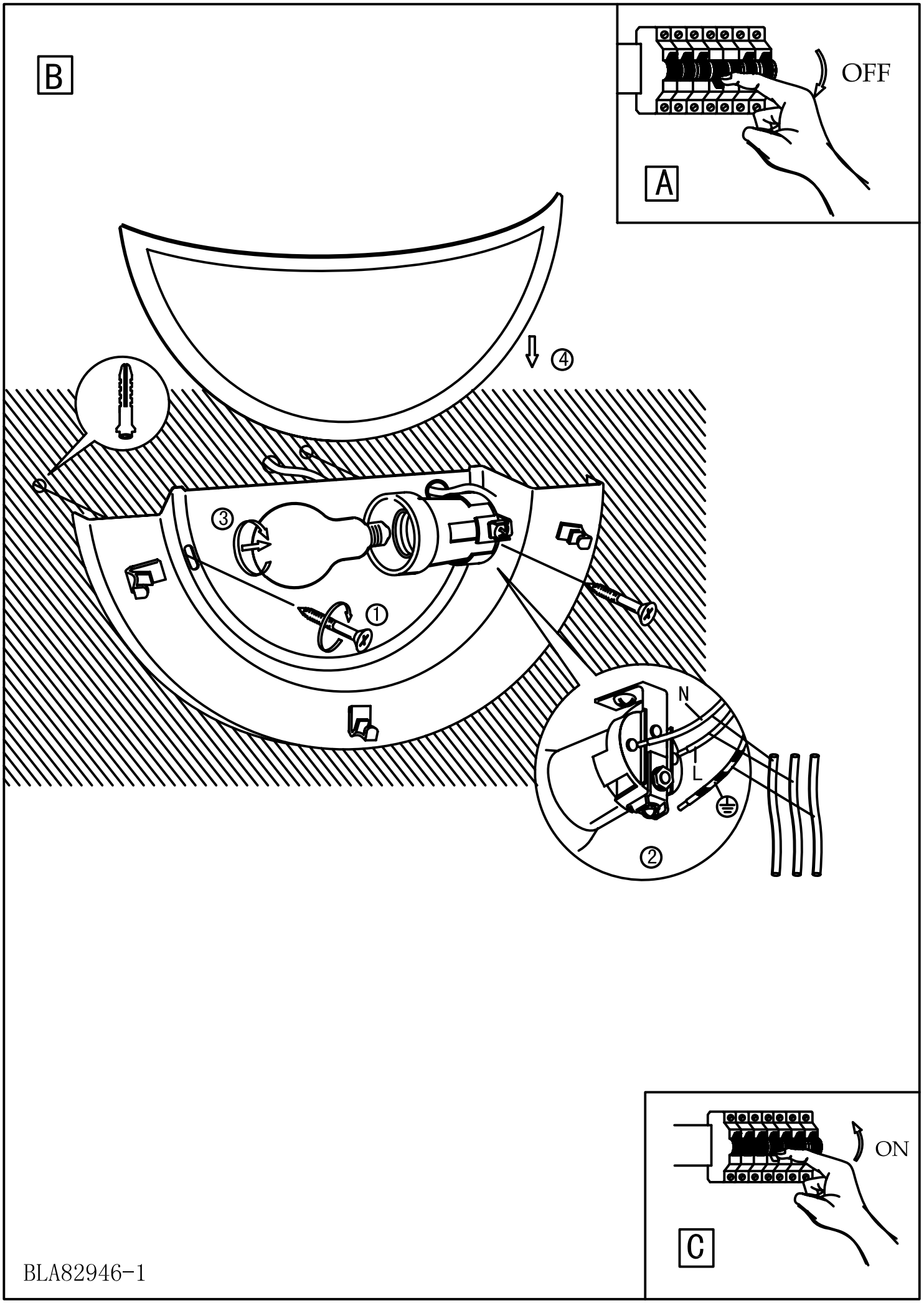

BLA82946-1